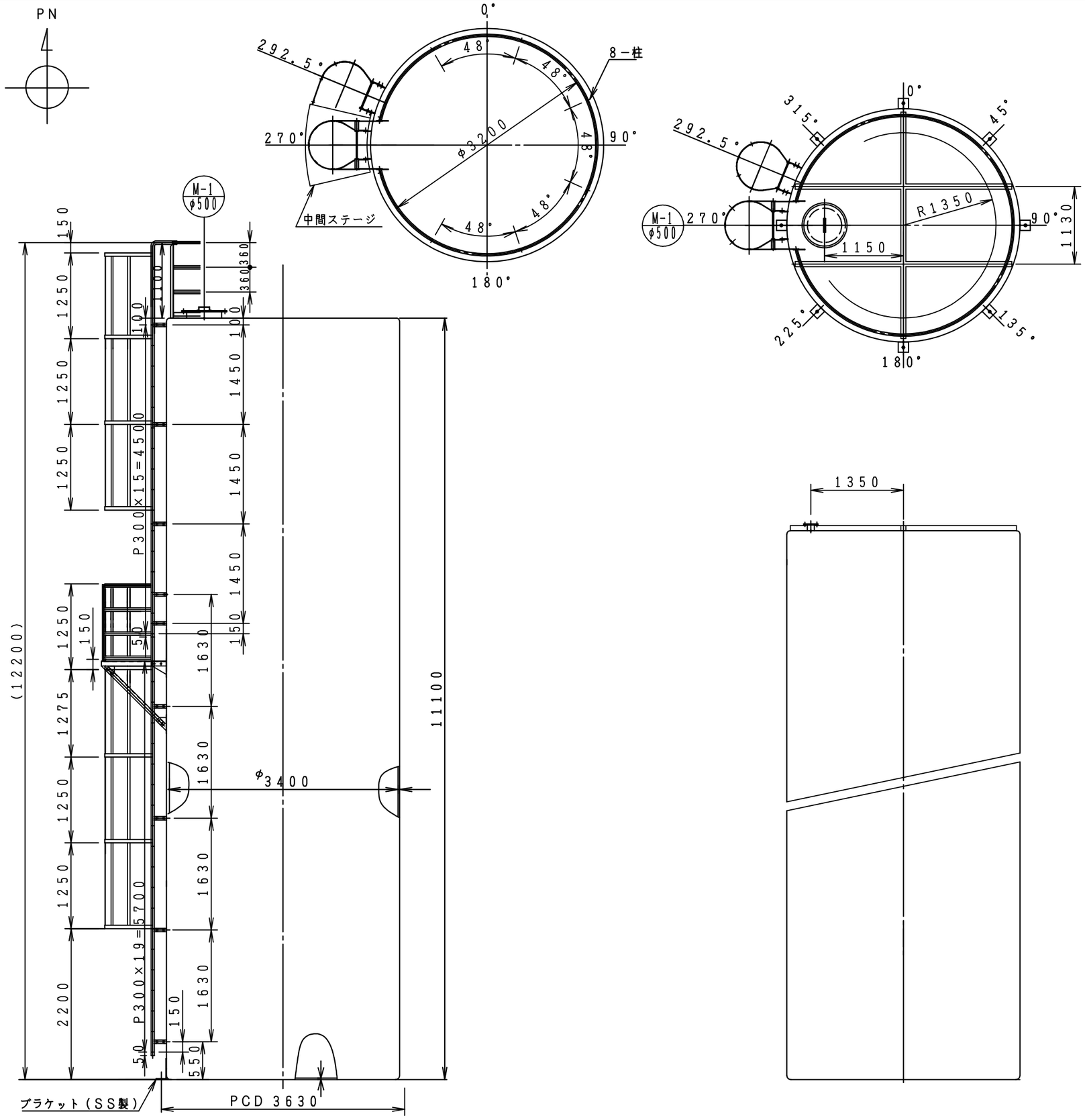

図面来歴				
NO.	年月日	記号	来歴	記入者

ノズル表				
記号	名称	口径	フランジ規格	備考
N－1			JIS10K	
N－2				
N－3				
N－4				
N－5				
N－6				
N－7				
N－8				
N－9			JIS10K	
M－1	マンホール	φ500	——	

仕様	
名称	
寸法	φ3400 × H11100
公称容量	100 m³
材質	FRP
底部支持方法	底部全面支持

設計条件	
液体名称	
濃度	
比重	
温度	常温
圧力	大気圧
水平震度	

注記
1．特記無きノズル出は、100mmとする。
2．本体は樹脂ナチュラル色とする。
3．P．C．D．は設計条件により変わる場合があります。

殿

殿

名称	100m³ 標準寸法図				査図	製図
日付	2006.11.15	縮尺	1／60	1 基		
図番	CBSTK100	REV	0			

中央防蝕工業株式会社